Referencia: **10179**

MICEL - 10179 - MANILLON TORNEADO MN05 230-300mm LP, Acabado LATON PULIDO, 455 x 45 x 80 mm

Material	Acabado	Familia	Presentación
LATON	LATON PULIDO	COMPLEMENTOS PUERTA	EAN13

Descripción

MANILLON TORNEADO EXTENSIBLE EN LATON DE 230-3000 MM. DIAMETRO DE LA ROSETA 45 MM. ACABADO LATON PULIDO.

© MICEL-VEGA S.L. Modificaciones reservadas.

Rio Chanza, 5 - Módulo 8. 28906 Getafe (Madrid)
info@micel/ 917 953 026 / 692 984 362

Dimensiones y pesos

Largo	455,00 (mm)
Ancho	45,00 (mm)
Alto	80,00 (mm)
Peso neto	1,36500 (Kg)

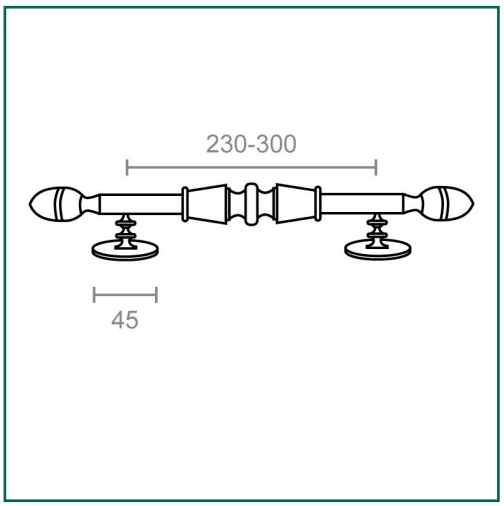

Productos relacionados

10162 MANILLON TORNEADO MN05 140-230mm LP

10163 MANILLON DESPLAZADO MN06 140-230mm LP

10169 MANILLON TORNEADO MN07 300mm LP

10178 MANILLON DESPLAZADO MN08 300mm LP

10180 MANILLON DESPLAZADO MN06 230-300mm LP

Embalajes habituales

Cantidad embalaje	EAN	Largo (mm)	Ancho (mm)	Alto (mm)	Peso neto (kg)	Peso bruto (kg)
1,00	8431488101798	300,00	220,00	0,50	1,36500	1,39800

© MICEL-VEGA S.L. Modificaciones reservadas.

Rio Chanza, 5 - Módulo 8. 28906 Getafe (Madrid)
info@micel/ 917 953 026 / 692 984 362

Cuidados y mantenimientos

La limpieza del producto se realizará cuando sea necesario con un paño húmedo.
Los productos de limpieza abrasivos no están recomendados.
Se evitará que la humedad entre por las aberturas del producto.
Evite utilizar paños o telas abrasivas o que puedan arañarlo.

Advertencia

Desconecte siempre los apartos eléctricos de la conexión a la red eléctrica antes de la manipulación. En caso de duda, consulte con un profesional.

Exclusiones de la garantía

Los defectos causados por una incorrecta manipulación no están cubiertos por la garantía.

Cuidado del Medio Ambiente

En Micel nos preocupamos y esforzamos día a día por minimizar el impacto en el Medio Ambiente lo máximo posible.
A la hora de desechar los embalajes, séparelos previamente en papel, plástico u otros materiales y tírelos según el tipo de residuo a los contenedores adecuados o al Punto Limpio.

© MICEL-VEGA S.L. Modificaciones reservadas.

Rio Chanza, 5 - Módulo 8. 28906 Getafe (Madrid)
info@micel/ 917 953 026 / 692 984 362